Largo Seggiola, 160 - MESSINA
P.IVA 03677510830
800.356040 - 090.9577556 - 351.8469719
direzione@legnocasagreen.it

VELOCE AVA 2.55 x 2 metri

Casetta in legno di **abete naturale non trattato** con spessore pareti da **19 mm**, perfetta come vano tecnico, legnaia, deposito per attrezzi o materiali da esterno.

PREZZO	€ 1.190,00 (IVA inclusa)

IL PREZZO INCLUDE

- TRASPORTO A DOMICILIO SENZA SCARICO
- MANTO ARDESIATO DI COPERTURA
- FERRAMENTA E MANUALE ASSEMBLAGGIO
- PORTE E FINESTRE
- IVA

IL PREZZO ESCLUDE

- MONTAGGIO DELLA STRUTTURA
- ACCESSORI OPZIONALI A SCELTA (VEDI TABELLA SOTTO)

Largo Seggiola, 160 - MESSINA
P.IVA 03677510830
800.356040 - 090.9577556 - 351.8469719
direzione@legnocasagreen.it

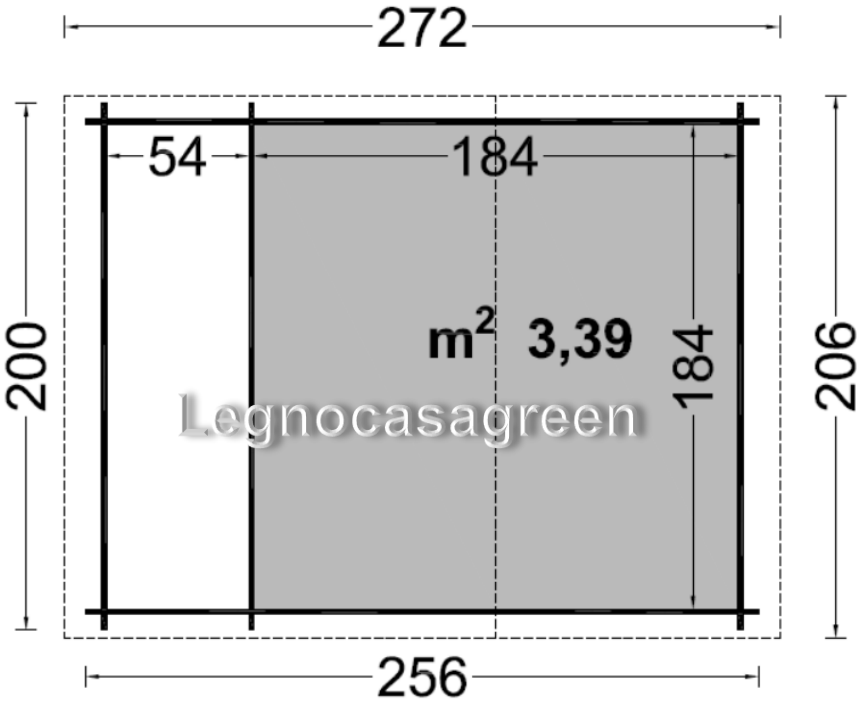

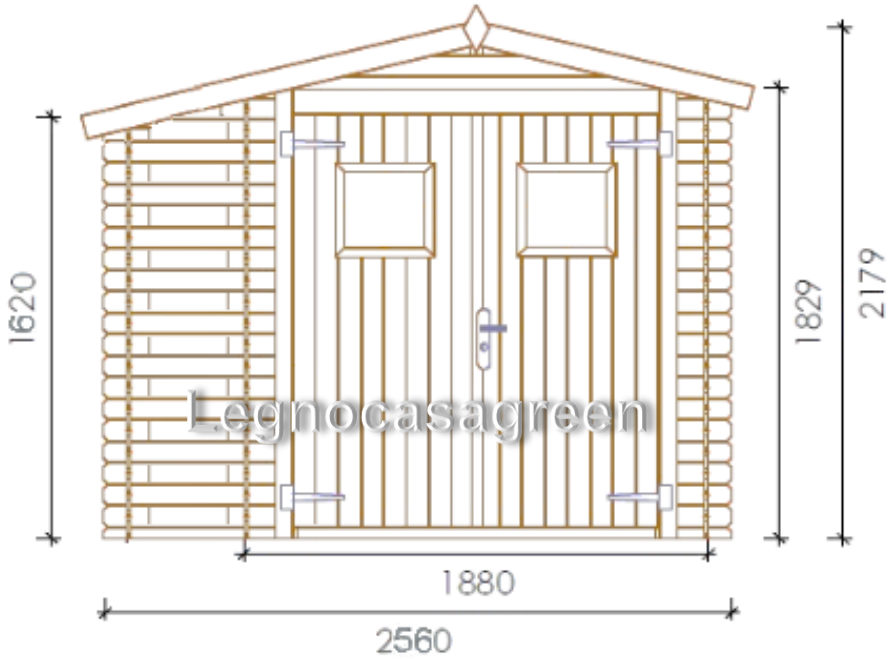

PORTE	n. 1 cm 118×176 completa di chiavistello
FINESTRE	Nessuna
PARETI	Listoni di abete spessore non trattato 19 mm, sistema ad incastro Blockhaus
TETTO	Pannelli di osb spessore 12 mm
SUPERFICIE TETTO	6.2 mq

Largo Seggiola, 160 - MESSINA
P.IVA 03677510830
800.356040 - 090.9577556 - 351.8469719
direzione@legnocasagreen.it

ACCESSORI OPZIONALI NON INCLUSI NEL PREZZO

Montaggio della struttura	**Richiedi preventivo**
Noleggio mezzo di sollevamento per scarico merce	**Richiedi preventivo**
Pavimento in legno *Assito in perlinato di abete non trattato spessore 15 mm*	**€ 200,00**
Impregnante - 1 confezione da 4 lt disponibili varie colorazioni *Neutro - Bianco – Quercia – Castagno – Noce chiaro – Verde prato*	**€ 45,00**
Tegole canadesi – n. 4 confezioni da 2,30 mq *Tegole bituminose armatura in poliestere con graniglia ceramizzata – Rosse - Verdi*	**€ 245,00**
Kit grondaia • *canale di gronda in lamiera zincata preverniciata (testa di moro) - bocca 100 mm* • *sostegno in piatto nervato con linguette di bloccaggio - acciaio verniciato a polvere* • *bocchetta di scarico per canale di gronda diametro scarico 60 mm* • *testata terminale - curva diametro 60 mm* • *set fissaggi - bande adesive - guanti e istruzioni*	**€ 190,00**
Veranda Frontale *Veranda applicabile in continuazione del tetto – profondità 200 cm – abete impregnato in autoclave – pali portanti 9 x 9 cm e tetto in perline abete spessore 16 mm – completa di manto ardesiato di copertura e bicchieri porta pilastro.*	**Non previsto**
Kit rialzo perimetrale *Elementi costruttivi aggiuntivi utili a rialzare di 12 cm l'intera struttura*	**Non previsto**

Largo Seggiola, 160 - MESSINA
P.IVA 03677510830
800.356040 - 090.9577556 - 351.8469719
direzione@legnocasagreen.it

Foto di dettaglio linea "VELOCE"

Largo Seggiola, 160 - MESSINA
P.IVA 03677510830
800.356040 - 090.9577556 - 351.8469719
direzione@legnocasagreen.it
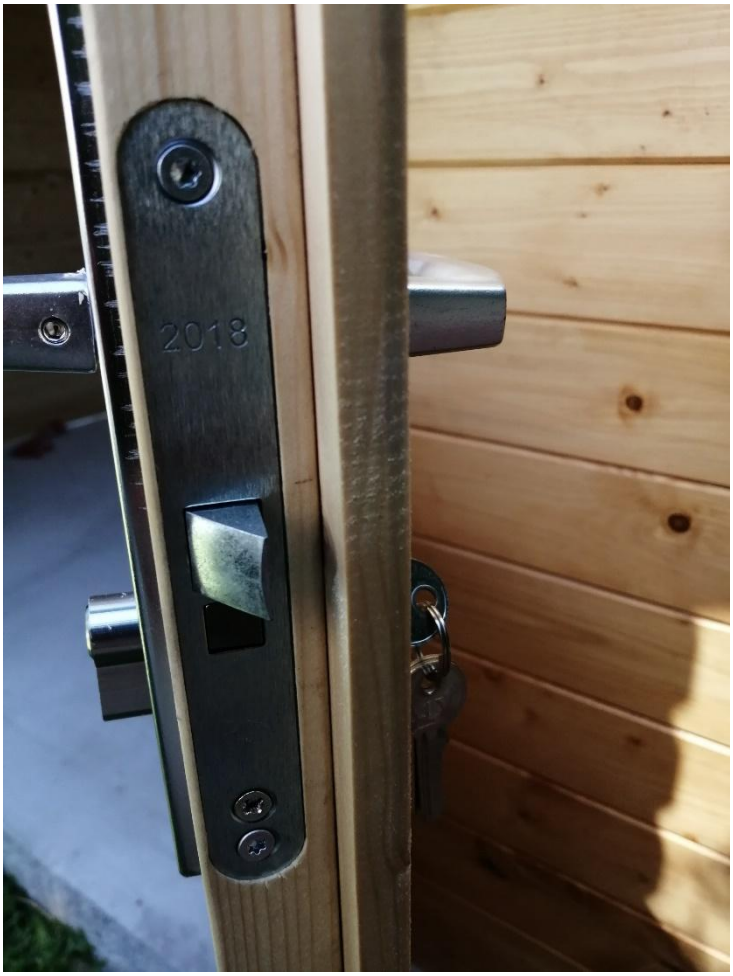
Largo Seggiola, 160 - MESSINA
P.IVA 03677510830
800.356040 - 090.9577556 - 351.8469719
direzione@legnocasagreen.it